LANDI RENZO S.P.A.
Via F.lli Cervi, 75/2 - 42100 Reggio Emilia (Italia)
Tel. (0522) 382678 - Fax (0522) 382906

SCHEDA N° 10-255/D **27/8/1996**

ALFA ROMEO 164 TURBO (I.e. Bosch LE2-Jetronic)

MATERIALE OCCORRENTE: MISCELATORE AB108 oppure AB 322
CABL. ESCL. INIETT. SAFETY RELAY (Cod. 612051000)
START PETROL (Cod.636055000)
COMM. IND. AVV. BENZINA 096 (Cod. 616138000)
RIDUTT. SE81 SIC TURBO (Cod. 536019000)

Miscelatore: Il miscelatore AB 322 si installa dentro il manicotto di aspirazione. In alternativa si può montare il miscelatore AB 108 sulla bocca d'entrata della farfalla. In questo caso, sul tubo che va dalla presa di bilanciamento al riduttore è necessario collegare il raccordo a "T" per portare in pressione il polmoncino del miscelatore. La presa di pressione di bilanciamento del riduttore va montata sulla curva all'uscita dell'intercooler. L'innesto per portare pressione al riduttore va rivolto con l'apertura contro il flusso dell'aria.

Commutatore ind. avv. benzina 096:

Filo blu: collegare alle elettrovalvole gas e al safety-relay del cablaggio.
Filo rosso: collegare al polo positivo della bobina d'accensione proteggendolo con l'apposito fusibile fornito nella busta.
Filo marrone: collegare al polo negativo della bobina d'accensione.
Filo nero: collegare a massa.
Filo bianco: collegare al filo dell'indicatore di livello proveniente dalla multivalvola.

IMPORTANTE: Attenzione a non far cadere sporcizia nei tubi di alimentazione o di scarico in quanto piccoli corpi estranei possono provocare la rottura o il danneggiamento delle turbine. Ricordarsi inoltre di usare gli appositi registri volanti per turbo in grado di garantire la tenuta quando i condotti sono in pressione.

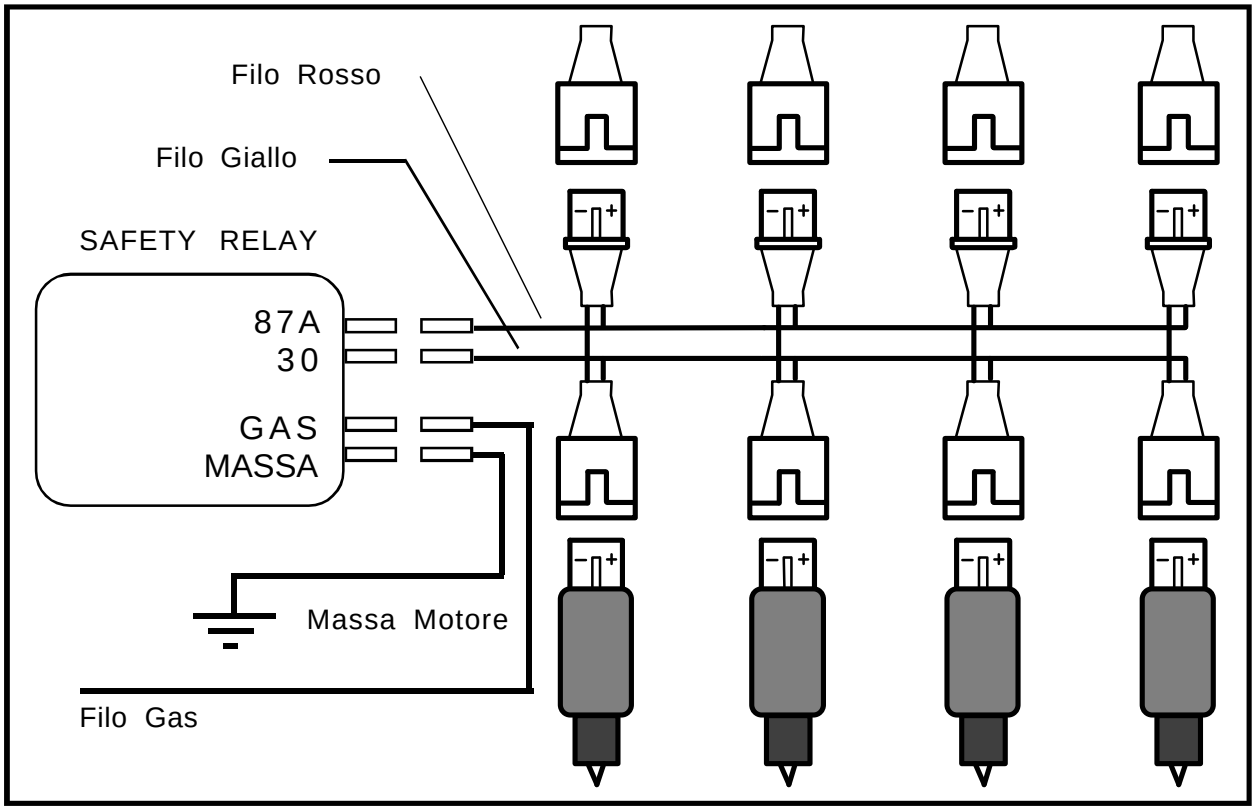

Dati, descrizioni e illustrazioni hanno solo valore indicativo e LANDI RENZO S.p.A. si riserva il diritto di apportare, a suo criterio e senza preavviso, migliorie o modifiche.