CITROEN XSARA 1.4i

• Anno: 1997 • kW: 55 • Sigla motore: KFX
• Iniezione: elettronica multipoint Magneti Marelli IAW 1AP.81 • Accensione: elettronica
› Compl. Just: 06LB00001690 (Hall) o 06LB00001691 (Resistivo)
› Commutatore ad incasso: 06LB00002650
› Cablaggio 24 Poli: 06LB50010050 (c/startend) o 06LB50010051 (c/startend e ripristino)
› Emulatore 2 canali cod. 06LB00001097
› Miscelatore GPL: 12MX00110007 › Miscelatore Metano: 12MM00110007

Berlina e Station Wagon
› Serbatoio cilindrico: 315x1004 litri 70 cod. 27C030315070
› Multivalvola per serb. cilindrico: 315/30° cod. 10MV01300315
› Serbatoio toroidale: 580x225 litri 45 cod. 27T001580045
› Multivalvola per serb. toroidale: 225/0° cod. 10MV01000225

Berlina
(Serbatoi cilindrici paralleli al senso di marcia)
› Serbatoio cilindrico: 360x686 litri 60 cod. 27C037360060
› Multivalvola per serb. cilindrico: 360/30° cod. 10MV01300360

Station Wagon
(Serbatoi cilindrici paralleli al senso di marcia)
› Serbatoio cilindrico: 360x789 litri 70 cod. 27C038360070 (con protezione)
› Multivalvola per serb. cilindrico: 360/30° cod. 10MV01300360

Assistenza Tecnica
0172 48 68 400
www.brc.it
support@brc.it

Data:	25.05.00
Schema N°:	1
Annulla Sch. del:	/ / . / / . / / .
Disegn.:	M.P.
Visto:	

Utilizzare la presente scheda esclusivamente per la trasformazione del veicolo in oggetto col sistema JUST

AVVERTENZE:
Lo schema viene fornito a titolo puramente indicativo, essendosi riscontrati su esemplari di questo modello di veicolo disfunzioni tali da rendere necessarie altre e diverse configurazioni. La M.T.M srl comunque non sarà responsabile di malfunzionamenti se non direttamente imputabili al proprio prodotto. L'installazione presuppone la conoscenza delle problematiche relative al tipo di alimentazione e dovrà eseguirsi secondo gli standard tecnici e di sicurezza in vigore da persone in possesso delle abilitazioni necessarie.

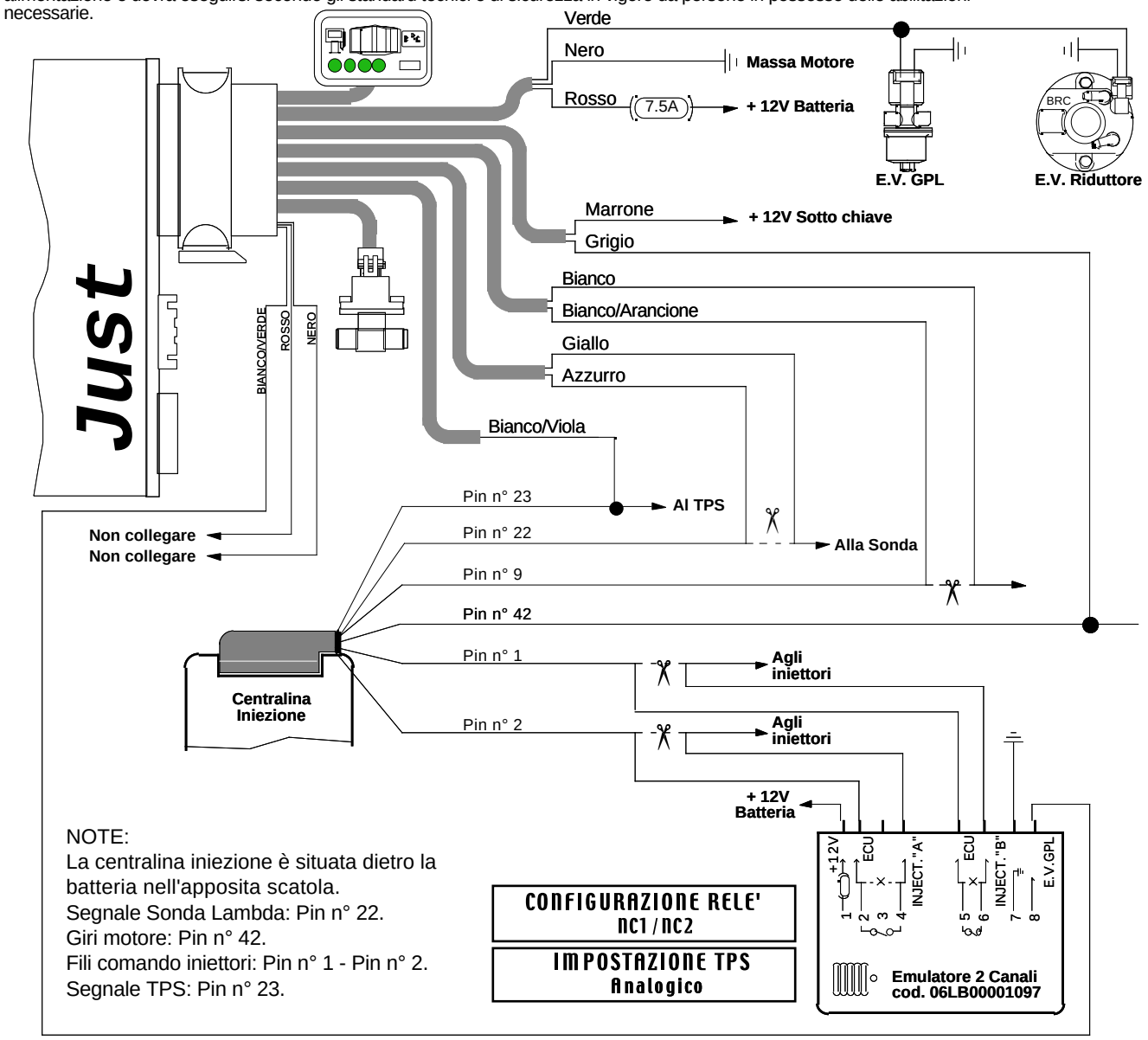

NOTE:
La centralina iniezione è situata dietro la batteria nell'apposita scatola.
Segnale Sonda Lambda: Pin n° 22.
Giri motore: Pin n° 42.
Fili comando iniettori: Pin n° 1 - Pin n° 2.
Segnale TPS: Pin n° 23.

CONFIGURAZIONE RELE'
NC1 / NC2

IMPOSTAZIONE TPS
Analogico

AVVERTENZE:
Attenzione alle auto per le quali la casa costruttrice sconsiglia o vieta di scollegare la batteria, per non alterare antifurti o autoadattatività - Non usare mai saldatori collegati alla batteria della stessa auto - Eseguire i collegamenti con saldature a stagno opportunamente isolate - Posizionare i dispositivi elettrici BRC in zona ben ventilata, al riparo da infiltrazioni d'acqua e da fonti di calore - Si raccomanda di isolare i fili della centralina BRC che non vengono collegati - BRC si riserva di modificare il presente schema senza alcun preavviso - Si consiglia di verificare di essere in possesso dell'ultima revisione di schema redatta dalla BRC.