Assistenza
Tecnica
0337/247594
0336/405823
0335/6185546

www.brc.it
support@brc.it

PEUGEOT 405 1.4 i.e.

• Anno: dal 1993 • kW: 55 • Sigla Motore: KDX
• Iniezione: elettronica single point Bosch MA 3.0
• Accensione: elettronica

Data:	28.12.98
Schema N°:	1
Annulla Sch. del:	/ / . / / . / /
Disegn.:	M.M.
Visto:	

› Compl. Lambda Gas Storm attuatore "S" (resistivo): 06LB00001655 GPL e Metano o Compl. Lambda Gas Storm attuatore "S" (Hall): 06LB00001659 GPL e Metano
› Commutatore ad incasso cod. 06LB00001999
› Cablaggio 15 Poli: 06LB50010034 (base) o 06LB50010036 (c/ripristino)
› Miscelatore GPL: 12MX00010012
› Miscelatore Metano: 12MM00010012

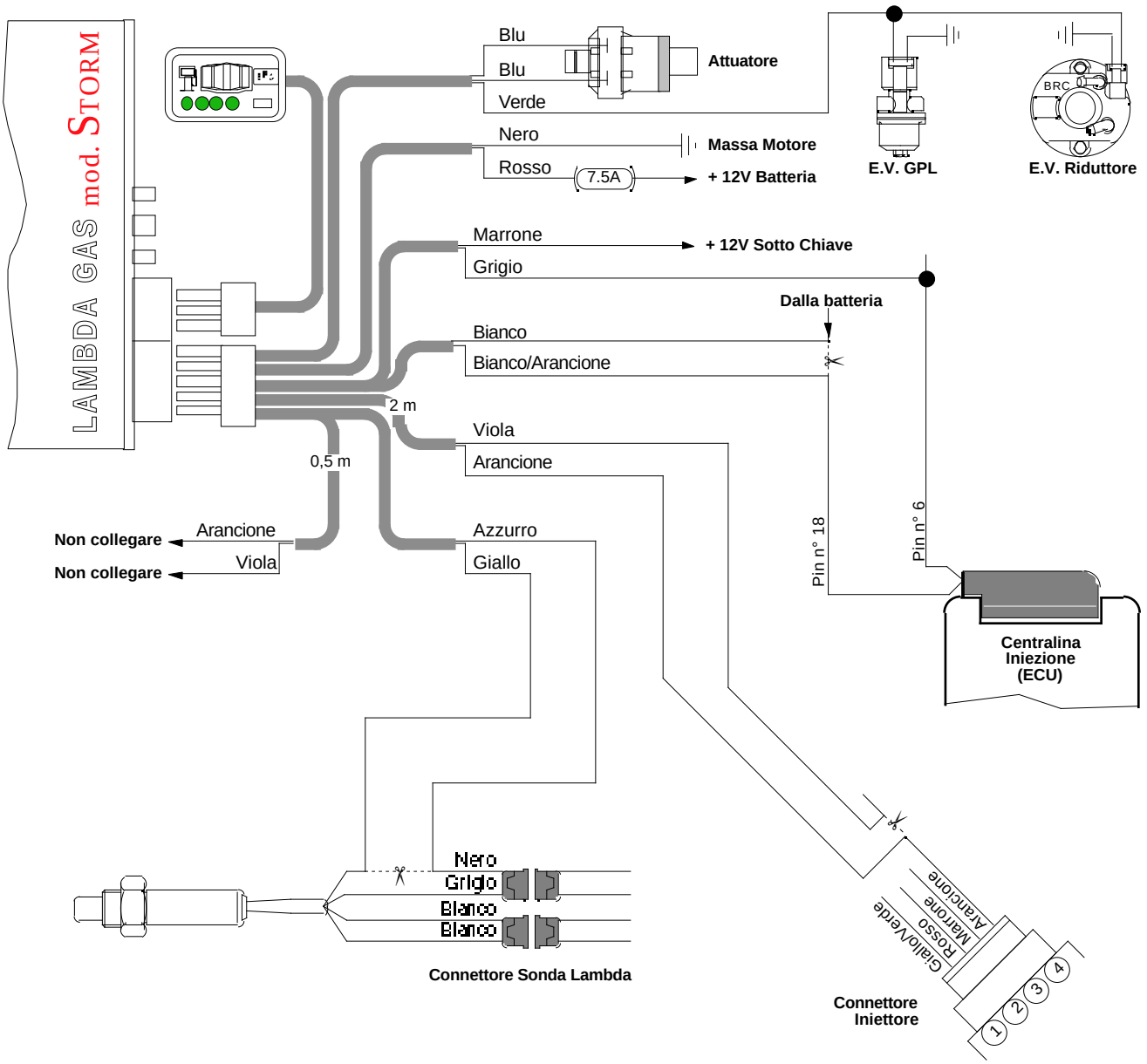

NOTE:
La centralina iniezione è situata nel vano motore, all'interno del gocciolatoio, sotto al riparo in plastica.
Giri Motore: Pin n° 6.
Filo Memorie: Pin n° 18.
Il connettore sonda è situato sul parafango anteriore sinistro.

AVVERTENZE:
Attenzione alle auto per le quali la casa costruttrice sconsiglia o vieta di scollegare la batteria, per non alterare antifurti o autoadattatività - Non usare mai saldatori collegati alla batteria della stessa auto - Eseguire i collegamenti con saldature a stagno opportunamente isolate - Posizionare i dispositivi elettrici BRC in zona ben ventilata, al riparo da infiltrazioni d'acqua e da fonti di calore - Si raccomanda di isolare i fili della centralina BRC che non vengono collegati - BRC si riserva di modificare il presente schema senza alcun preavviso - Si consiglia di verificare di essere in possesso dell'ultima revisione di schema redatta dalla BRC.