Assistenza
Tecnica
0337/247594
0336/405823
0335/6185546

www.brc.it
support@brc.it

VOLVO 240 2.0 Polar

• Anno: dal 1990 • kW: 80 • Sigla Motore: B200F - B230F
• Iniezione: elettronica multipoint LH-Jetronic 2.4
• Accensione: elettronica

Data:	03.11.97
Schema N°:	1
Annulla Sch. del:	/ / . / / . / /
Disegn.:	L.B.
Visto:	

› Compl. Lambda Gas Storm attuatore REG.: 06LB00001650 GPL o 06LBM0001650 Metano
› Compl. Lambda Gas Storm attuatore "L".: 06LB00001656 GPL e Metano
› Commutatore ad incasso: 06LB00001999
› Cablaggio 15 Poli: 06LB50010034 (base) o 06LB50010036 (c/ripristino)
› Miscelatore GPL: 12MX01990051
› Miscelatore Metano: 12MM01990051

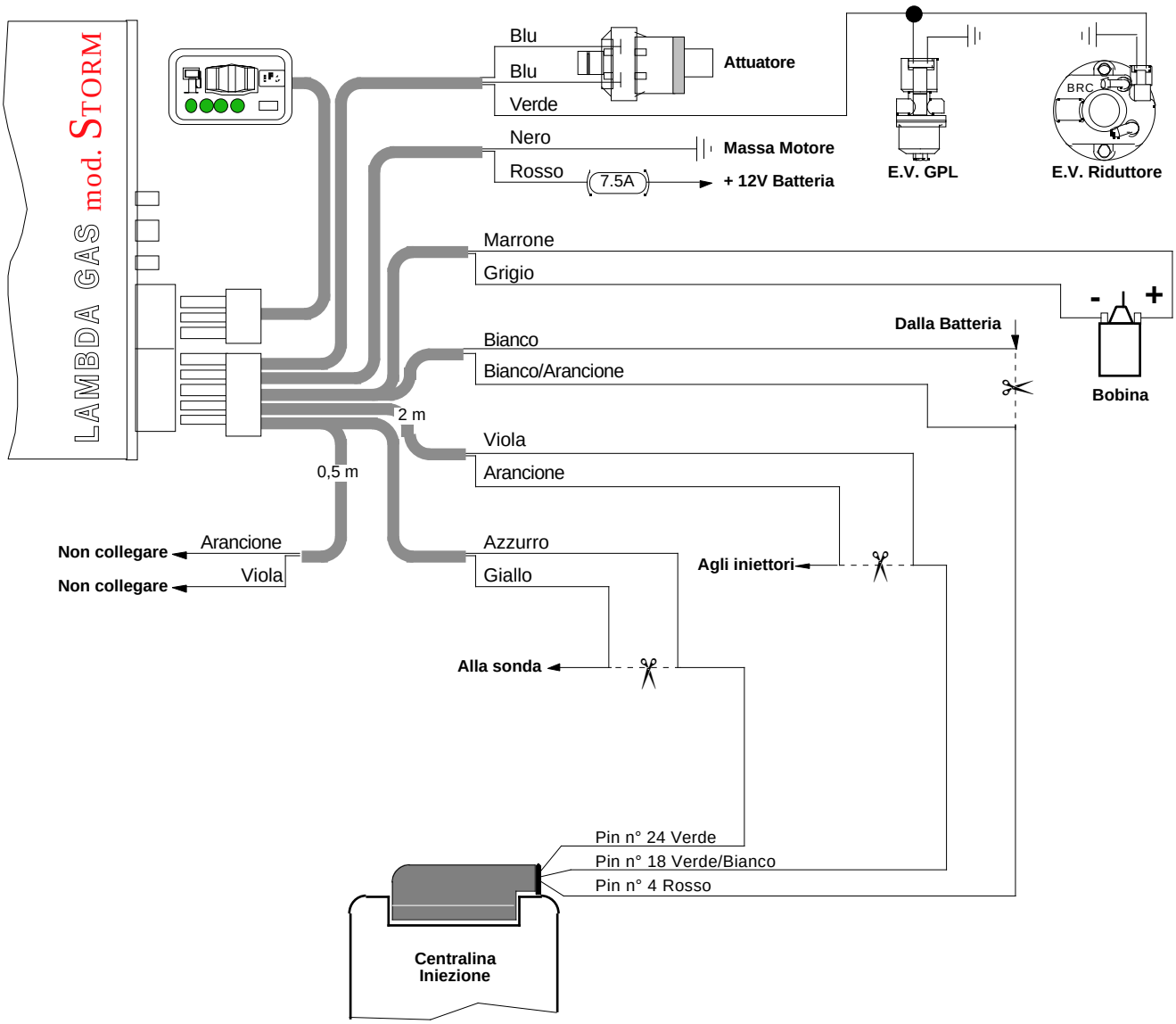

NOTE:
La centralina iniezione è situata all'interno della vettura, sotto al rivestimento del montante della portiera destra.
Segnale sonda lambda: Pin n° 24 Verde
Filo comando iniettori: Pin n° 18 Verde/Bianco
Filo memorie: Pin n° 4 Rosso