HONDA CR-V 2.0i 16V 4WD

• Anno: 1999 • kW: 108 • Sigla motore: B20Z1
• Iniezione: elettronica multipoint
• Accensione: elettronica

› Compl. Blitz "L" 0-1V: 06LB00001671
› Commutatore ad incasso: 06LB00002803
› Cablaggio 24 Poli: 06LB50010042 (c/startend) o 06LB50010043 (c/startend e ripristino)
› N° 2 MODULAR HI cod. 06LB00003001
› N° 2 conf. MODULAR UNICAB cod. 06LB50030011
› Miscelatore GPL:
› Miscelatore Metano:
› Serbatoio cilindrico: 300x867 litri 55 cod. 27C019300055
› Multivalvola per serb. cilindrico: 300/30° cod. 10MV0130300 con contenitore totale
› Serbatoio toroidale: 580x225 litri 45 cod. 27T001580045
› Multivalvola per serb. toroidale: 225/0° cod. 10MV01000225

NON GARANTIAMO SUL BUON FUNZIONAMENTO DELL'IMPIANTO A GAS SU QUESTO TIPO DI VEICOLO, IN QUANTO NON E' STATO POSSIBILE FARE DELLE PROVE SPECIFICHE.

Assistenza Tecnica
0172 48 68 400
www.brc.it
support@brc.it

Data:	11.07.00
Schema N°:	1
Annulla Sch. del:	/ / . / / . / / .
Disegn.:	M.P
Visto:	

!! SPOSTARE IL PONTICELLO INTERNO SULLA POSIZIONE "1 - 2" DI EMULAZIONE FISSA. VEDERE MANUALE BLITZ PAR. 4.4

AVVERTENZE:
Lo schema viene fornito a titolo puramente indicativo, essendosi riscontrati su esemplari di questo modello di veicolo disfunzioni tali da rendere necessarie altre e diverse configurazioni. La M.T.M srl comunque non sarà responsabile di malfunzionamenti se non direttamente imputabili al proprio prodotto. L'installazione presuppone la conoscenza delle problematiche relative al tipo di alimentazione e dovrà eseguirsi secondo gli standard tecnici e di sicurezza in vigore da persone in possesso delle abilitazioni necessarie.

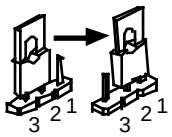

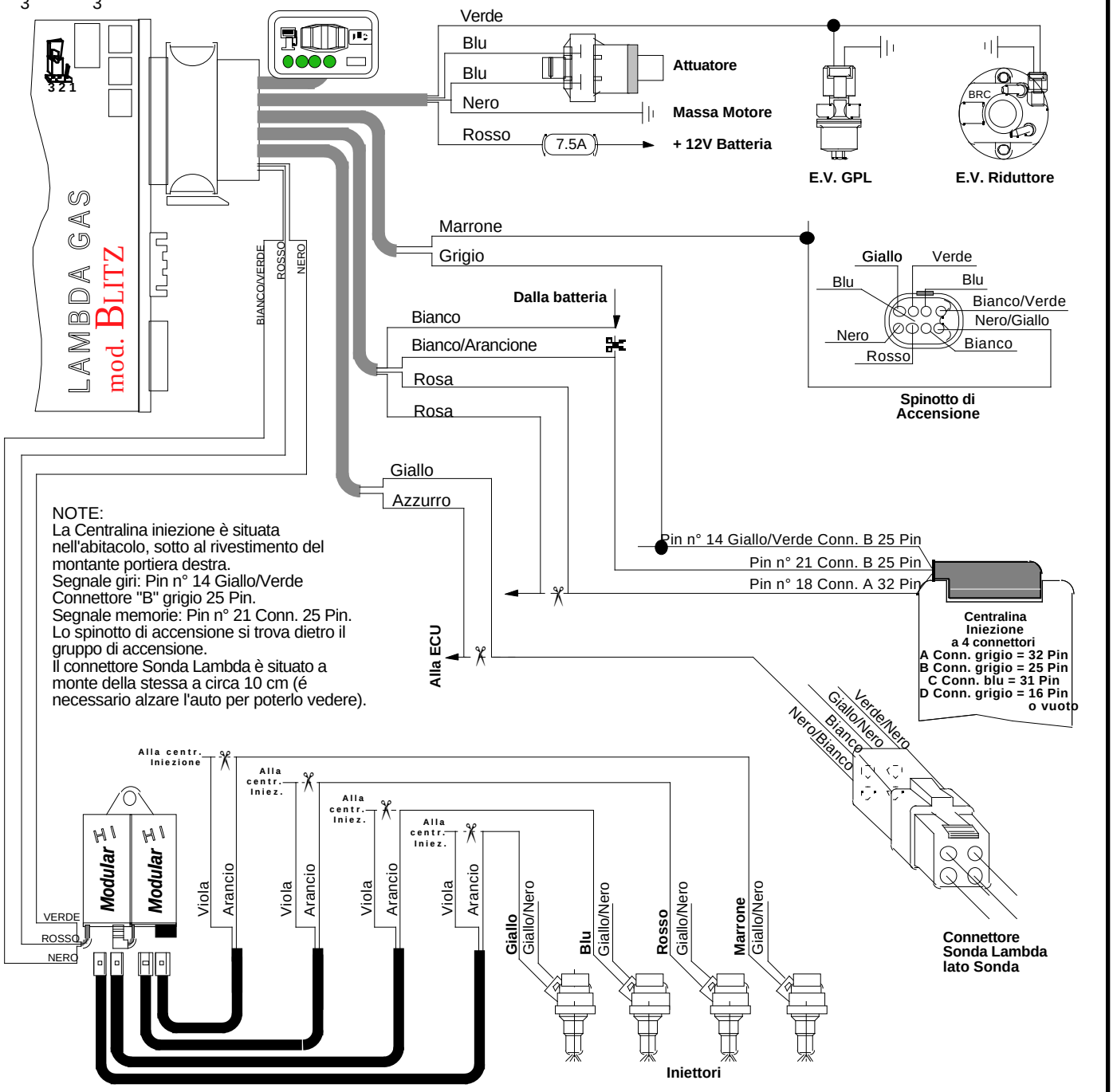

NOTE:
La Centralina iniezione è situata nell'abitacolo, sotto al rivestimento del montante portiera destra.
Segnale giri: Pin n° 14 Giallo/Verde Connettore "B" grigio 25 Pin.
Segnale memorie: Pin n° 21 Conn. 25 Pin.
Lo spinotto di accensione si trova dietro il gruppo di accensione.
Il connettore Sonda Lambda è situato a monte della stessa a circa 10 cm (é necessario alzare l'auto per poterlo vedere).

AVVERTENZE:
Attenzione alle auto per le quali la casa costruttrice sconsiglia o vieta di scollegare la batteria, per non alterare antifurti o autoadattatività - Non usare mai saldatori collegati alla batteria della stessa auto - Eseguire i collegamenti con saldature a stagno opportunamente isolate - Posizionare i dispositivi elettrici BRC in zona ben ventilata, al riparo da infiltrazioni d'acqua e da fonti di calore - Si raccomanda di isolare i fili della centralina BRC che non vengono collegati - BRC si riserva di modificare il presente schema senza alcun preavviso - Si consiglia di verificare di essere in possesso dell'ultima revisione di schema redatta dalla BRC.