Assistenza Tecnica
0172 48 68 400
www.brc.it
support@brc.it

ALFA ROMEO 33 1.5 i.e. - 33 1.7 i.e.

• Anno: 1990 • kW: 1.5 i.e. = 70 - 1.7 i.e. = 77
• Iniezione: elettronica multipoint Bosch LE3 Jetronic
• Accensione: elettronica
› Compl. Just: 06LB00001690 (Hall) o 06LB00001691 (Resistivo)
› Commutatore ad incasso: 06LB00001999
› Cablaggio 24 Poli: 06LB50010050 (c/startend) o 06LB50010051 (c/startend e ripristino)
› Dispositivo NP04: 06LB00001112
› Miscelatore GPL: **(* VEDI NOTE)**
› Miscelatore Metano: **(* VEDI NOTE)**
› Serbatoio cilindrico: 315x869 litri 60 cod. 27C028315060 (Station Wagon con contenitore totale)
› Multivalvola per serb. cilindrico: 315/30° cod. 10MV01300315
› Serbatoio toroidale: 600x220 litri 47 cod 27T012600047
› Multivalvola per serb. toroidale: 220/0° cod. 10MV01000220

Data:	20.10.00
Schema N°:	1
Annulla Sch. del:	/ / . / / . / /
Disegn.:	M.M.
Visto:	

Utilizzare la presente scheda esclusivamente per la trasformazione del veicolo in oggetto col sistema JUS

AVVERTENZE:
Lo schema viene fornito a titolo puramente indicativo, essendosi riscontrati su esemplari di questo modello di veicolo disfunzioni tali da rendere necessarie altre e diverse configurazioni. La M.T.M srl comunque non sarà responsabile di malfunzionamenti se non direttamente imputabili al proprio prodotto. L'installazione presuppone la conoscenza delle problematiche relative al tipo di alimentazione e dovrà eseguirsi secondo gli standard tecnici e di sicurezza in vigore da persone in possesso delle abilitazioni necessarie.

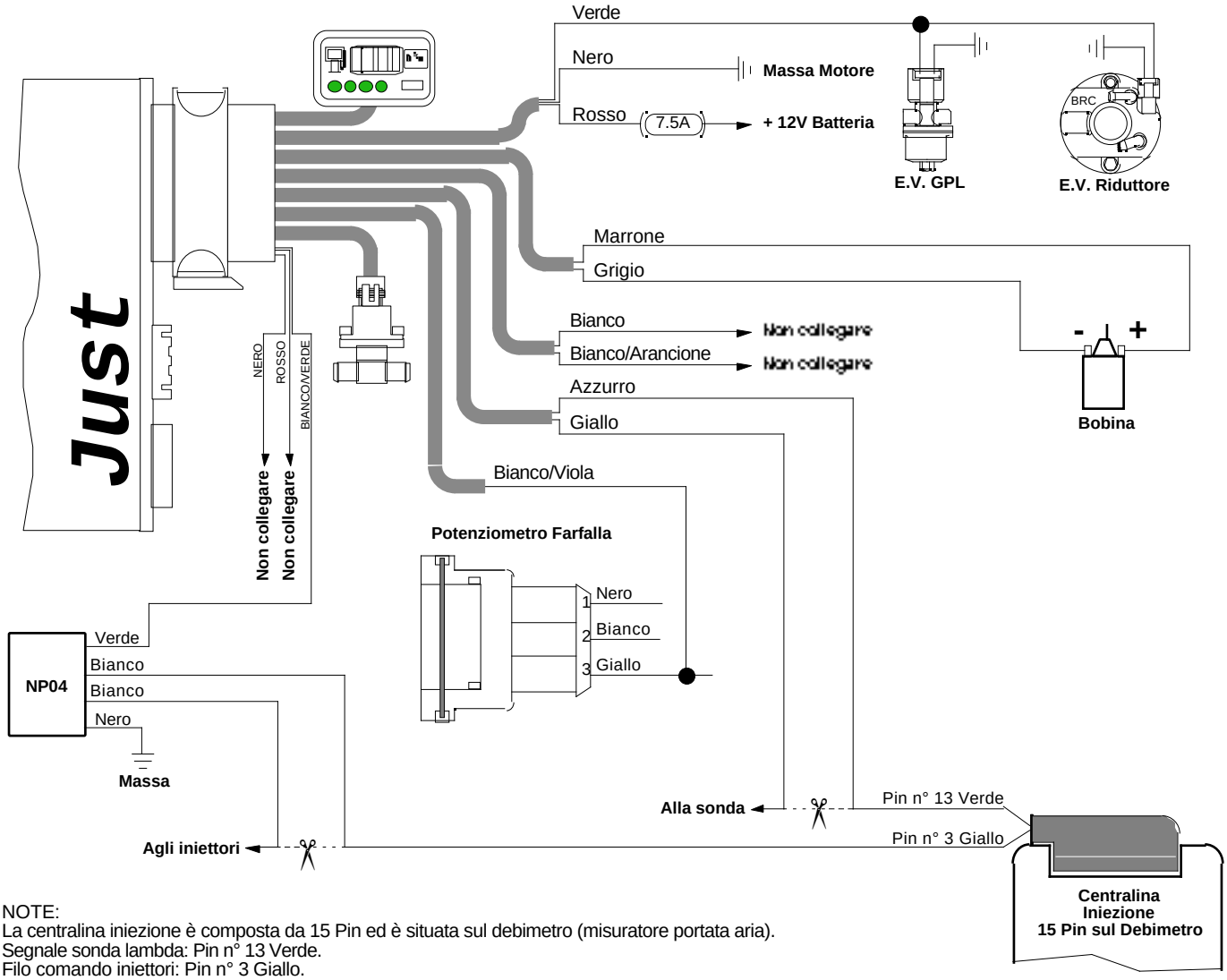

NOTE:
La centralina iniezione è composta da 15 Pin ed è situata sul debimetro (misuratore portata aria).
Segnale sonda lambda: Pin n° 13 Verde.
Filo comando iniettori: Pin n° 3 Giallo.
(*) Montare a seconda dei modelli i seguenti miscelatori:
- Per autovetture con debimetro ø 70 mm:
› Miscelatore GPL: 12MX01990054 › Miscelatore Metano: 12MM01990054
› Anello bilanciamento cod. 90AV99000023
OPPURE
› Miscelatore GPL: 12MX01990016 › Miscelatore Metano: 12MM01990016
› Dispositivo salvadebimetro cod. 90AV99010033
- Per autovetture con debimetro ø 60 mm:
› Miscelatore GPL: 12MX01990054 › Miscelatore Metano: 12MM01990054
› Anello bilanciamento cod. 90AV99000024
OPPURE
› Miscelatore GPL: 12MX01990020 › Miscelatore Metano: 12MM01990020
› Dispositivo salvadebimetro a paletta cod. 90AV99010032
› Adattatore per salvadebimetro a paletta cod. 90AV99000035

CONFIGURAZIONE RELE'
NP

IMPOSTAZIONE TPS
Analogico

AVVERTENZE:
Attenzione alle auto per le quali la casa costruttrice sconsiglia o vieta di scollegare la batteria, per non alterare antifurti o autoadattatività - Non usare mai saldatori collegati alla batteria della stessa auto - Eseguire i collegamenti con saldature a stagno opportunamente isolate - Posizionare i dispositivi elettrici BRC in zona ben ventilata, al riparo da infiltrazioni d'acqua e da fonti di calore - Si raccomanda di isolare i fili della centralina BRC che non vengono collegati - BRC si riserva di modificare il presente schema senza alcun preavviso - Si consiglia di verificare di essere in possesso dell'ultima revisione di schema redatta dalla BRC.