Assistenza Tecnica
0337/247594
0336/405823

Disegn.: F.M.

Visto:

FORD MONDEO 1.6i 16V - 1.8i 16V - 2.0i 16V

Data: 22.11.96
Schema N°: 1
Annulla Sch. del: //.//.//

- Anno: dal 1996 • Motore: ZETEC
- Iniezione: elettronica multipoint sequenziale SEFI
- Accensione: elettronica

› Miscelatore: 12MX 0008 0009
› Complessivo Eco Gas
› N° 2 MODULAR HI cod. 06LB 0000 3001
› N° 1 MODULAR STARTEND cod. 06LB 5003 0000
› N° 2 cofez. MODULAR CAB Dx o Sx (vedere codice su listino prezzi)

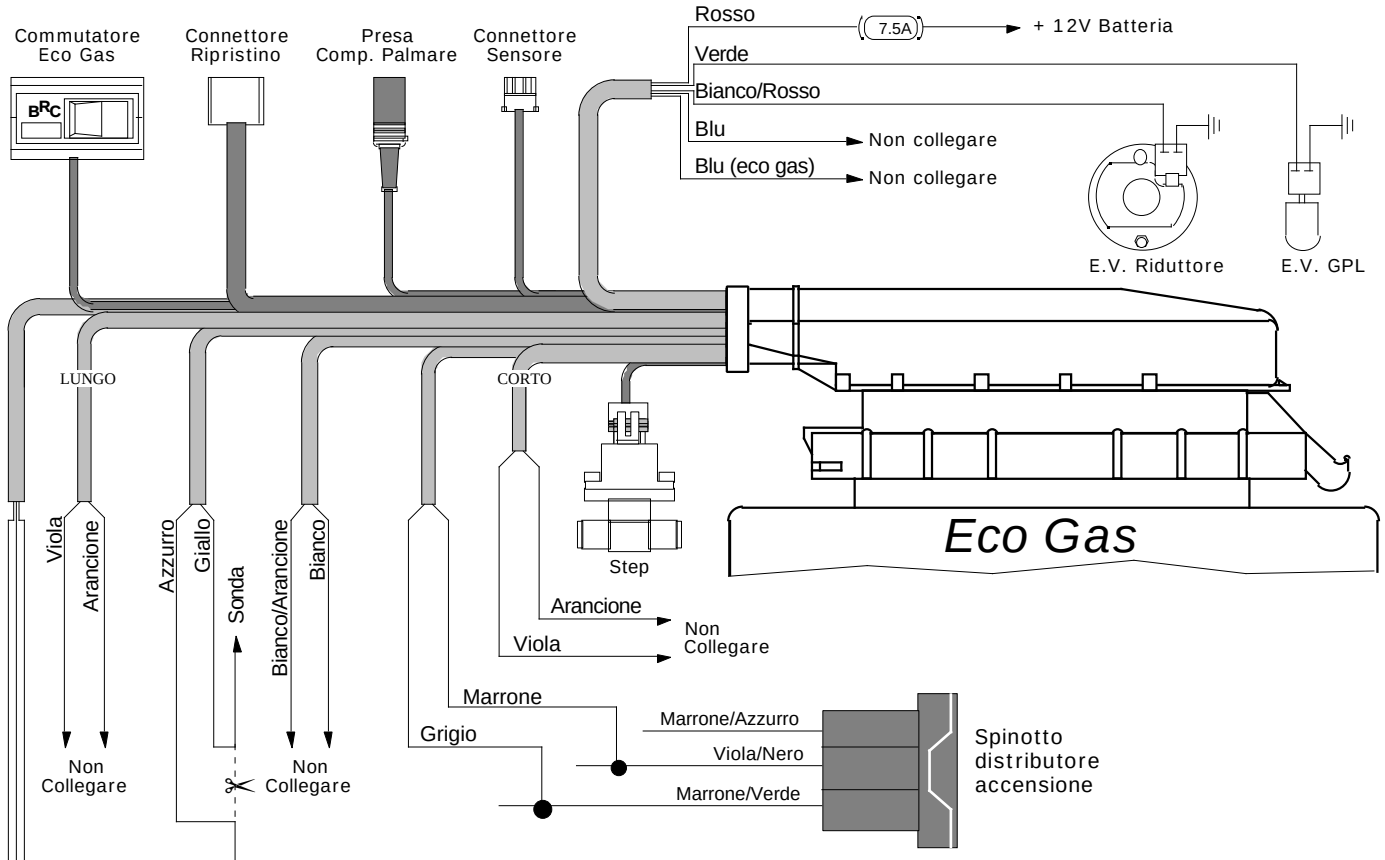

NOTE:
Il connettore sonda Lambda è situato nel vano motore sotto al convogliatore del radiatore.
Nel caso si riscontrino problemi di malfunzionamento a benzina contattare il servizio "Assistenza Tecnica".
L'acquisizione automatica della ricchezza % dell'emulazione lambda deve generalmente fornire valori intorno a 40 ÷ 48%. Se i risultati sono molto diversi ripetere l'acquisizione o correggere manualmente.

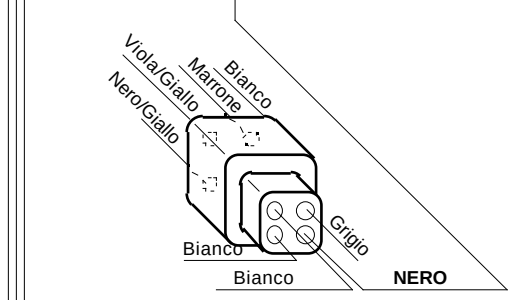

Connettore Sonda Lambda

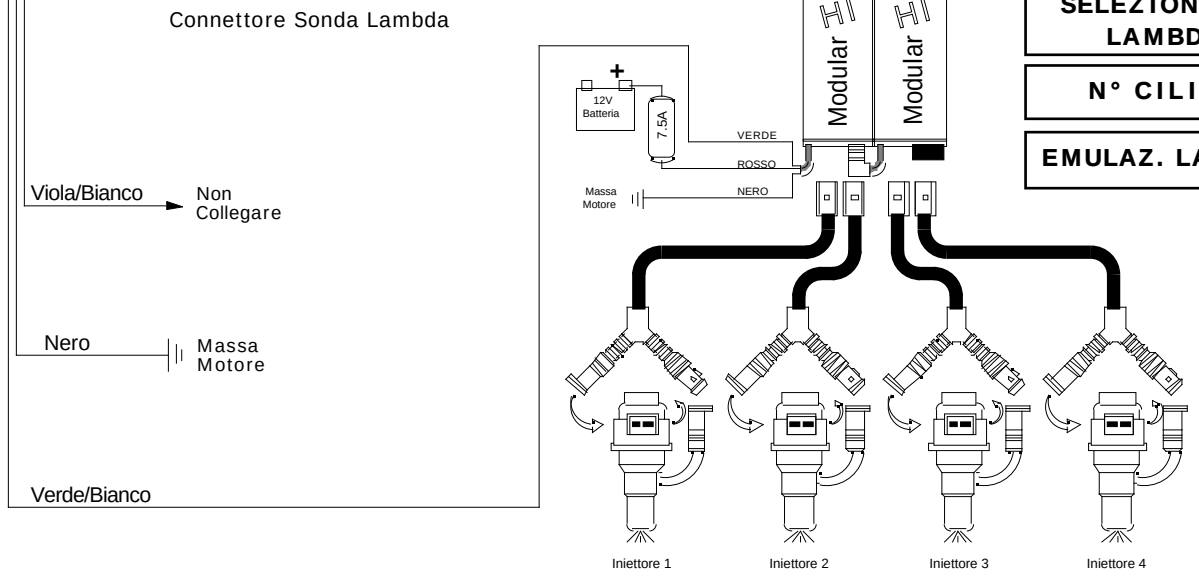

SELEZIONE SONDA LAMBDA 000

N° CILINDRI 2

EMULAZ. LAMBDA? SI