ALFA 164 2.0i V6 TURBO

Data:	21.07.98
Schema N°:	1
Annulla Sch. del:	//././/.
Disegn.:	L.B.
Visto:	

Assistenza Tecnica
0337/247594
0336/405823
0335/6185546

- Anno: dal 1990 • kW: 148
- Iniezione: elettronica multipoint Bosch Motronic ML4.1 • Accensione: elettronica digitale

› Complessivo Eco Gas Turbo cod. 06LB00001533
› Commutatore ad incasso cod. 06LB00001999
› N° 3 MODULAR HI cod. 06LB00003001
› N° 1 MODULAR STARTEND cod. 06LB50030000
› N° 3 Confez. MODULAR CAB DX cod. 06LB50030003 o SX cod. 06LB50030004 (verificare)
› Miscelatore GPL: 12MX00050003 + Pipetta Venturi Metano cod. 12MX04000080
› Miscelatore Metano: 12MM00050003

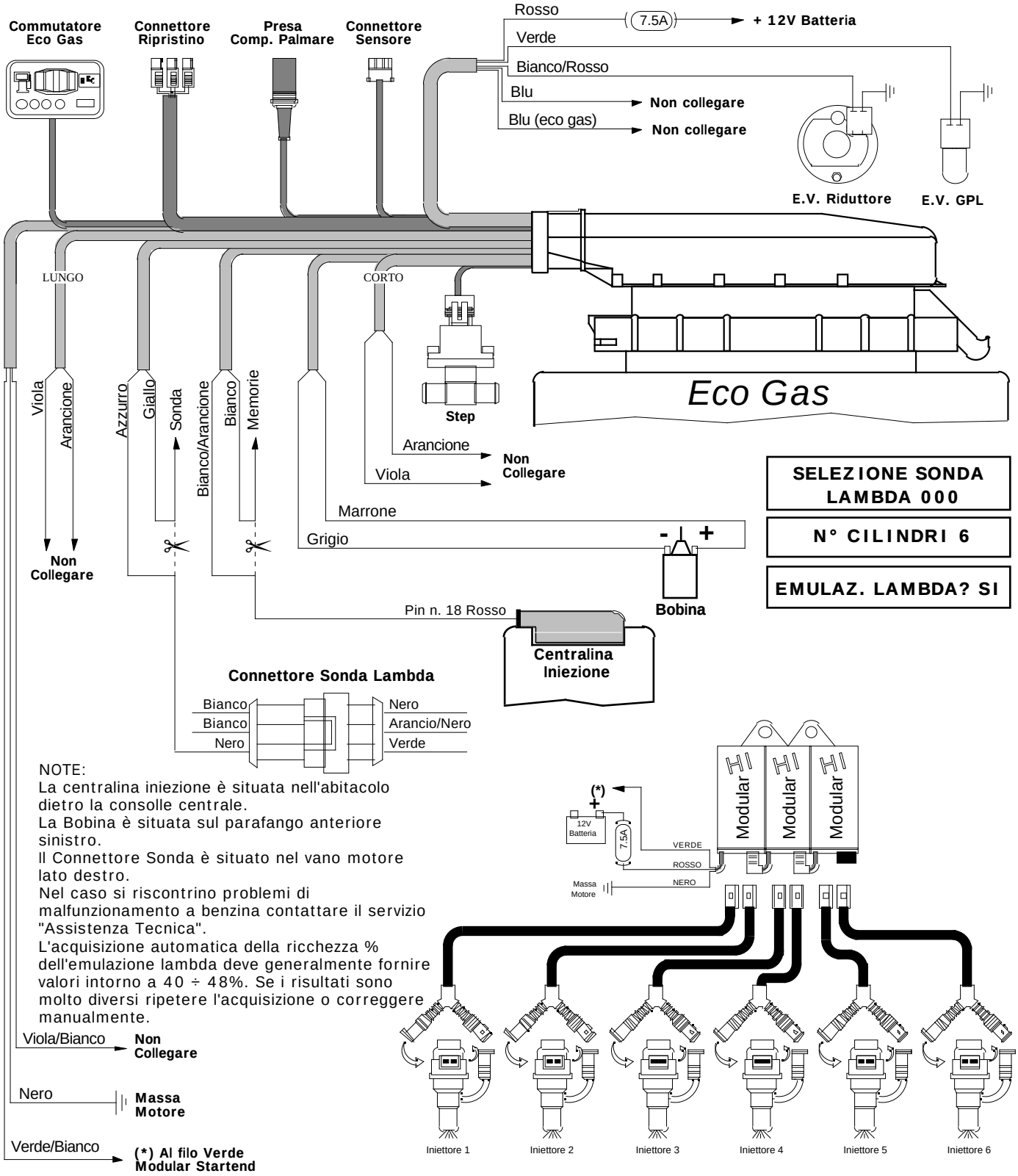

NOTE:
La centralina iniezione è situata nell'abitacolo dietro la consolle centrale.
La Bobina è situata sul parafango anteriore sinistro.
Il Connettore Sonda è situato nel vano motore lato destro.
Nel caso si riscontrino problemi di malfunzionamento a benzina contattare il servizio "Assistenza Tecnica".
L'acquisizione automatica della ricchezza % dell'emulazione lambda deve generalmente fornire valori intorno a 40 ÷ 48%. Se i risultati sono molto diversi ripetere l'acquisizione o correggere manualmente.

AVVERTENZE:
Attenzione alle auto per le quali la casa costruttrice sconsiglia o vieta di scollegare la batteria, per non alterare antifurti o autoadattatività - Non usare mai saldator collegati alla batteria della stessa auto - Eseguire i collegamenti con saldature a stagno opportunamente isolate - Posizionare i dispositivi elettrici BRC in zona ben ventilata, al riparo da infiltrazioni d'acqua e da fonti di calore - Si raccomanda di isolare i fili della centralina BRC che non vengono collegati - BRC si riserva di modificare il presente schema senza alcun preavviso - Si consiglia di verificare di essere in possesso dell'ultima revisione di schema redatta dalla BRC.