OPEL VECTRA 1.8i 16V - VECTRA 2.0i 16V

• Anno: dal 10/95 • kW: 1.8i = 85 - 2.0i = 100 • Sigle motori: 1.8i = X18XE - 2.0i = X20XEV
• Iniezione: elettronica multipoint Simtec 56 • Accensione: elettronica
› Compl. Blitz "L" 0-5 V: 06LB00001673 › Commutatore ad incasso: 06LB00002101
› Cablaggio 24 poli: 06LB50010042 (c/startend) o 06LB50010043 (c/startend e ripristino)
› N° 2 MODULAR HI cod. 06iLB00003001
› N° 2 conf. MODULAR CAB DX cod. 06LB50030003 o SX cod. 06LB50030004 (verificare)
› Miscelatore GPL: 12MX00040003 oppure 12MX88040002
› Miscelatore Metano: 12MM00040003 oppure 12MM88040002
› Altri dispositivi consigliati: Dispositivo "OK START" cod. 06LB00001100A

Berlina
› Serbatoio cilindrico: 270x884 litri 45 cod. 27C013270045 o 300x867 litri 55 cod. 27C019300055
› Multivalvola per serb. cilindrico: 270/30° cod. 10MV01300270 o 300/30° cod. 10MV01300300
› Serbatoio toroidale: 600x200 litri 42 cod. 27T011600042 o 600x220 litri 47 cod. 27T012600047
› Multivalvola per serb. toroidale: 200/0° cod. 10MV01000201 o 220/0° cod. 10MV01000220

Station Wagon
› Serbatoio toroidale: 600x200 litri 42 cod. 27T011600042 o 600x220 litri 47 cod. 27T012600047
› Multivalvola per serb. toroidale: 200/0° cod. 10MV01000201 o 220/0° cod. 10MV01000220

Assistenza Tecnica
0172/4868400
www.brc.it
support@brc.it

Data:	08.11.99
Schema N°:	2
Annulla Sch. del:	06.08.99
Disegn.:	P.M.
Visto:	

!! SPOSTARE IL PONTICELLO INTERNO SULLA POSIZIONE "1 - 2" DI EMULAZIONE FISSA. VEDERE MANUALE BLITZ PAR. 4.4

AVVERTENZE:
Lo schema viene fornito a titolo puramente indicativo, essendosi riscontrati su esemplari di questo modello di veicolo disfunzioni tali da rendere necessarie altre e diverse configurazioni. La M.T.M srl comunque non sarà responsabile di malfunzionamenti se non direttamente imputabili al proprio prodotto. L'installazione presuppone la conoscenza delle problematiche relative al tipo di alimentazione e dovrà eseguirsi secondo gli standard tecnici e di sicurezza in vigore da persone in possesso delle abilitazioni necessarie.

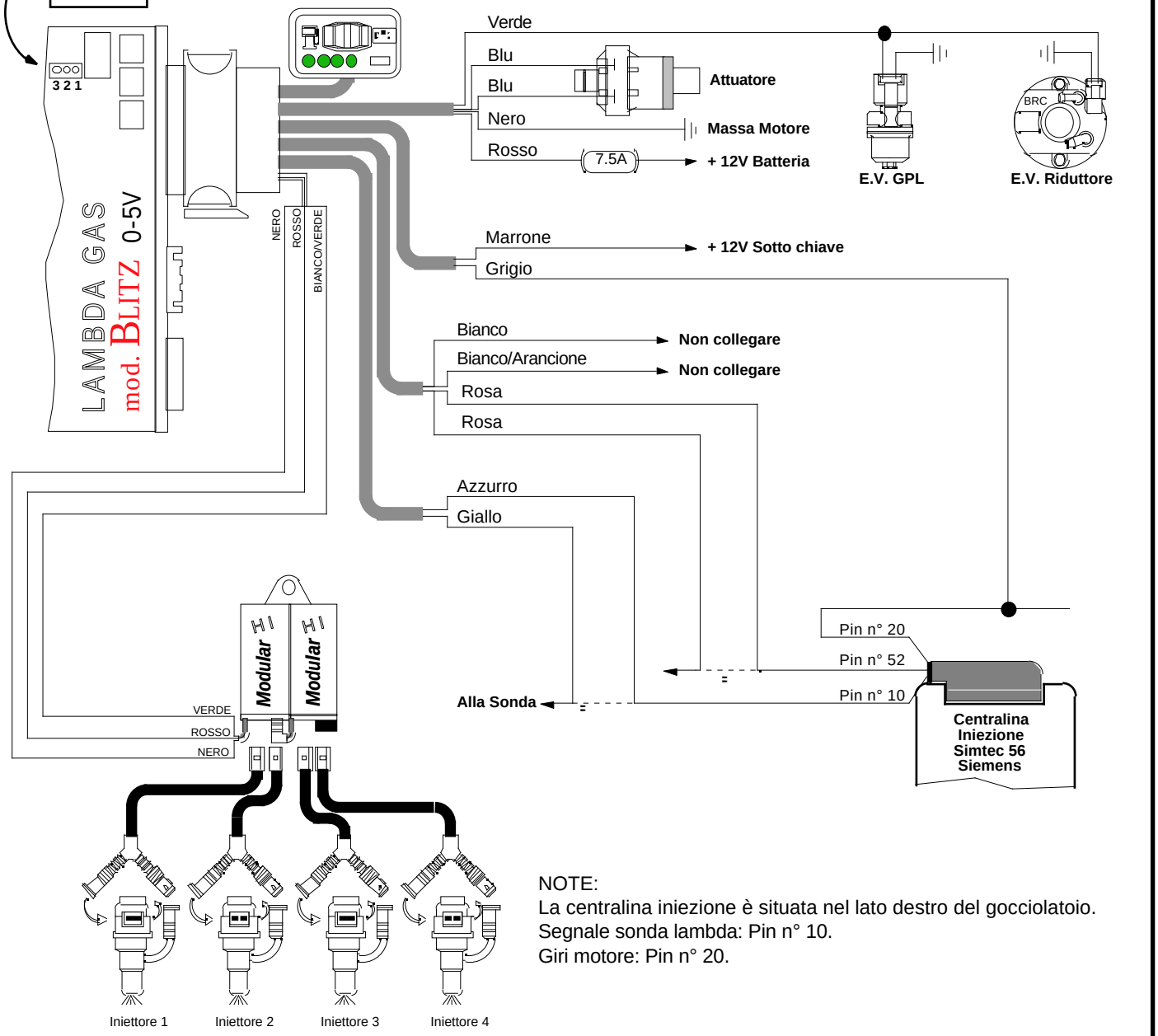

NOTE:
La centralina iniezione è situata nel lato destro del gocciolatoio.
Segnale sonda lambda: Pin n° 10.
Giri motore: Pin n° 20.

AVVERTENZE:
Attenzione alle auto per le quali la casa costruttrice sconsiglia o vieta di scollegare la batteria, per non alterare antifurti o autoadattatività - Non usare mai saldatori collegati alla batteria della stessa auto - Eseguire i collegamenti con saldature a stagno opportunamente isolate - Posizionare i dispositivi elettrici BRC in zona ben ventilata, al riparo da infiltrazioni d'acqua e da fonti di calore - Si raccomanda di isolare i fili della centralina BRC che non vengono collegati - BRC si riserva di modificare il presente schema senza alcun preavviso - Si consiglia di verificare di essere in possesso dell'ultima revisione di schema redatta dalla BRC.