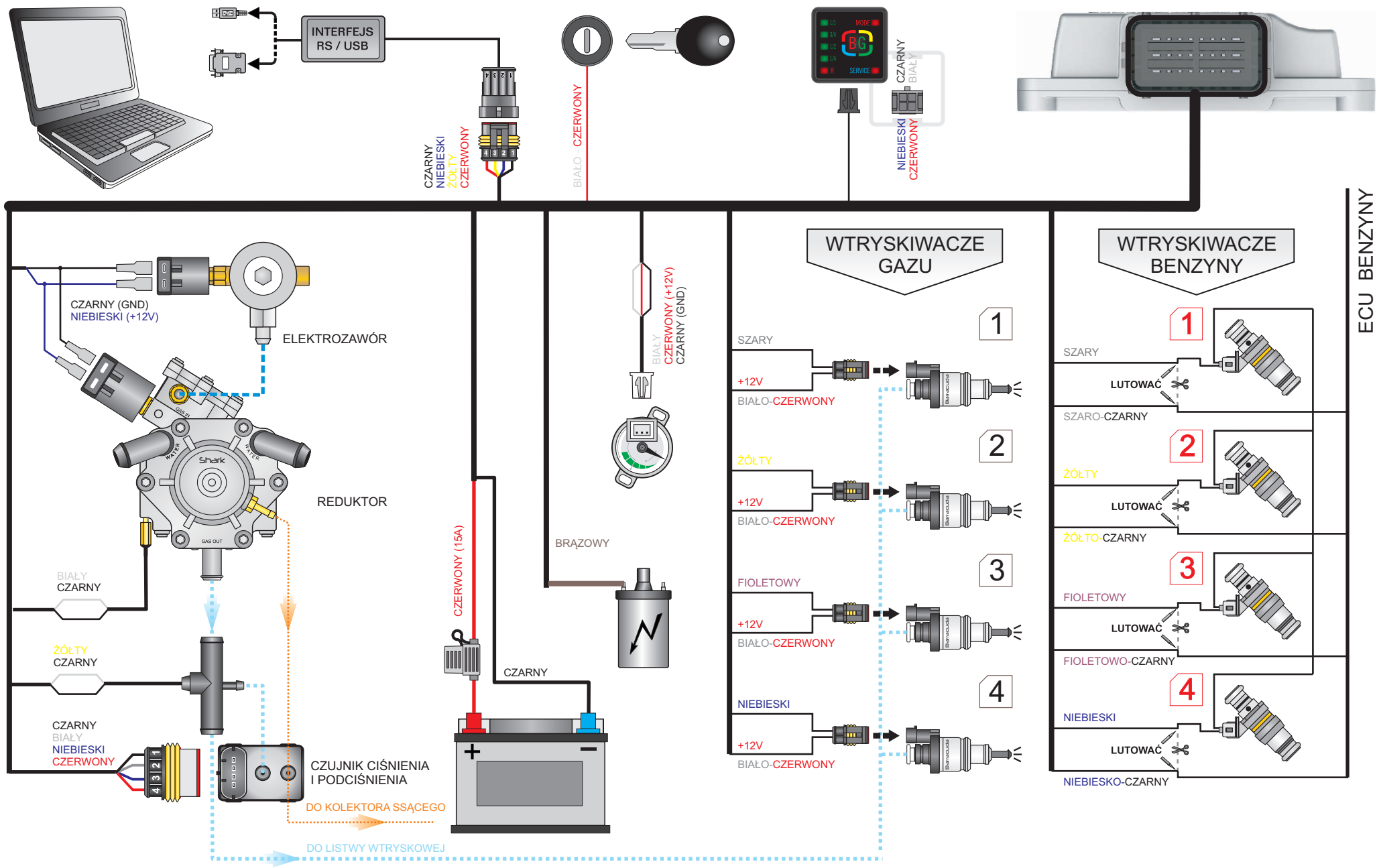

OPTIMA MODERN LPG/CNG SYSTEMS

SCHEMAT PODŁĄCZENIA INSTALACJI LPG/CNG OPTIMA ECO-TEC